高松国税局機構図

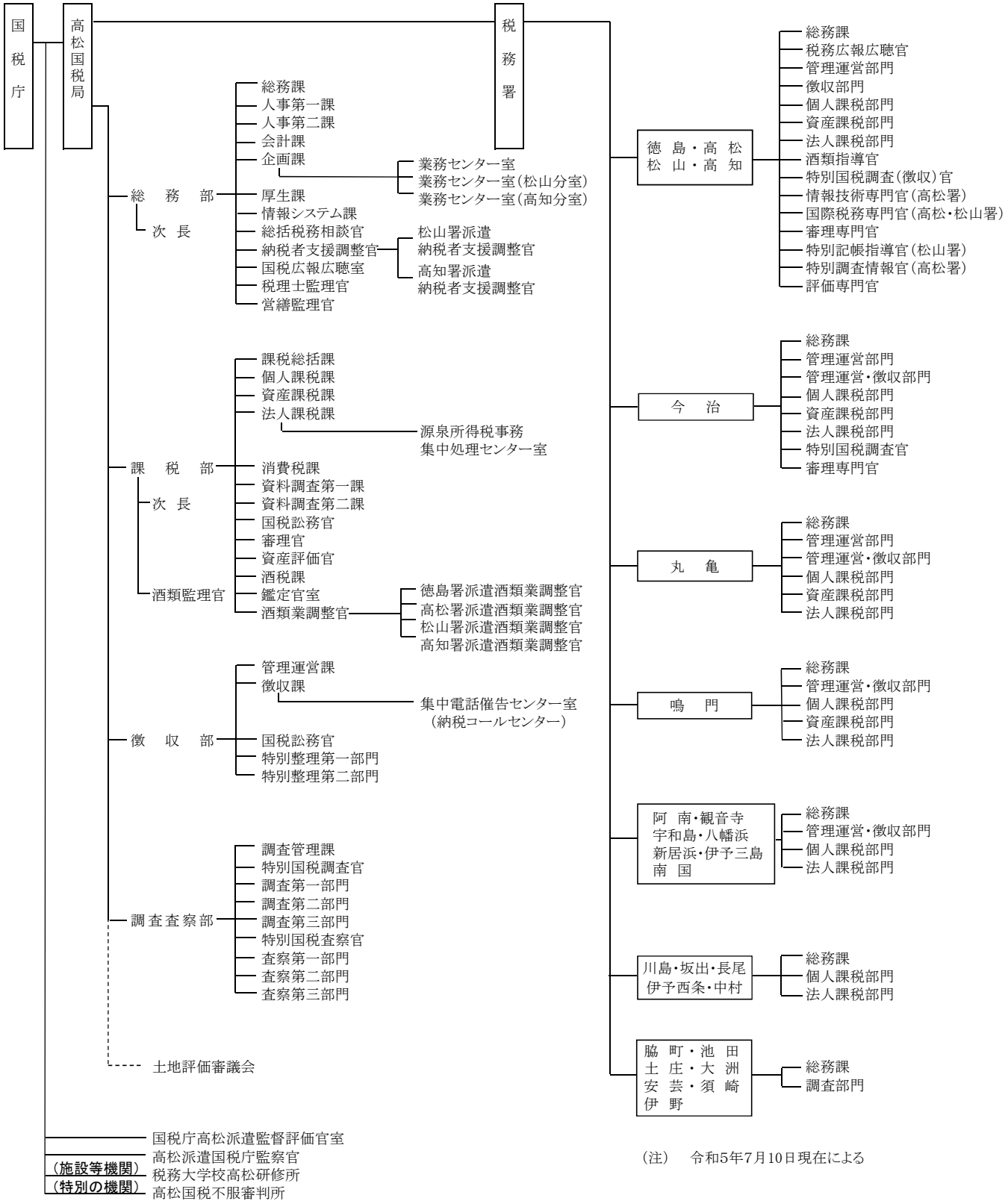

（注）　令和5年7月10日現在による